COMUNE DI FRASCATI
PROVINCIA DI ROMA

LABORATORI NAZIONALI DI FRASCATI
DELL' I.N.F.N.

CENTRO SERVIZI

MENSA CON ANNESSA CUCINA

SCHEMI UNIFILARI QUADRI ELTTRICI

TAV. N.	ELABORATO GRAFICO	SCALA DIS.
VI C	PIANTA PIANO TERRA	VARIE

DATA: OTTOBRE 2010 — PROGETTO ESECUTIVO

IL TECNICO PROGETTISTA:
STUDIO DI INGEGNERIA
ING. ENZO SANITA'
Via Forcella 61/A - 03100 Frosinone
tel. 0775/857313 - 348/9005564
Email: enzo.sanita@alice.it

IL COMMITTENTE:
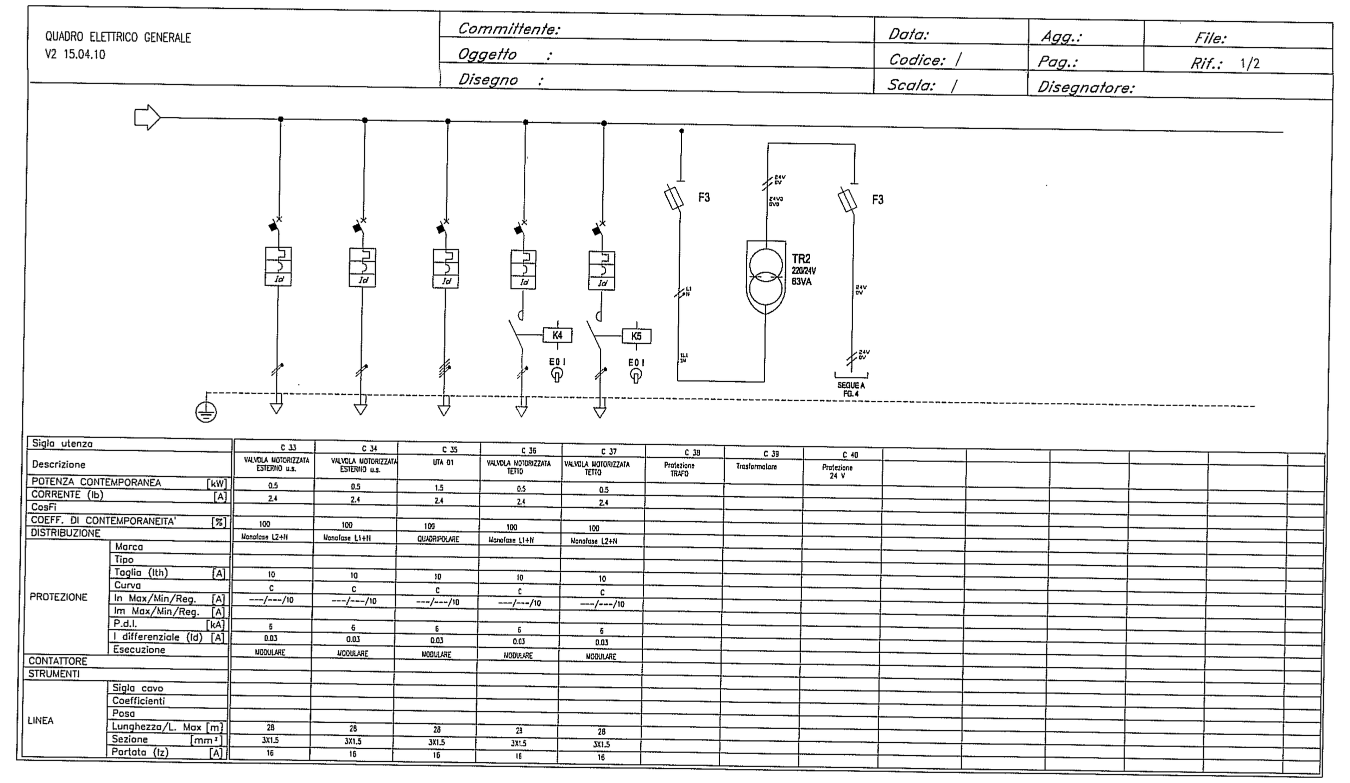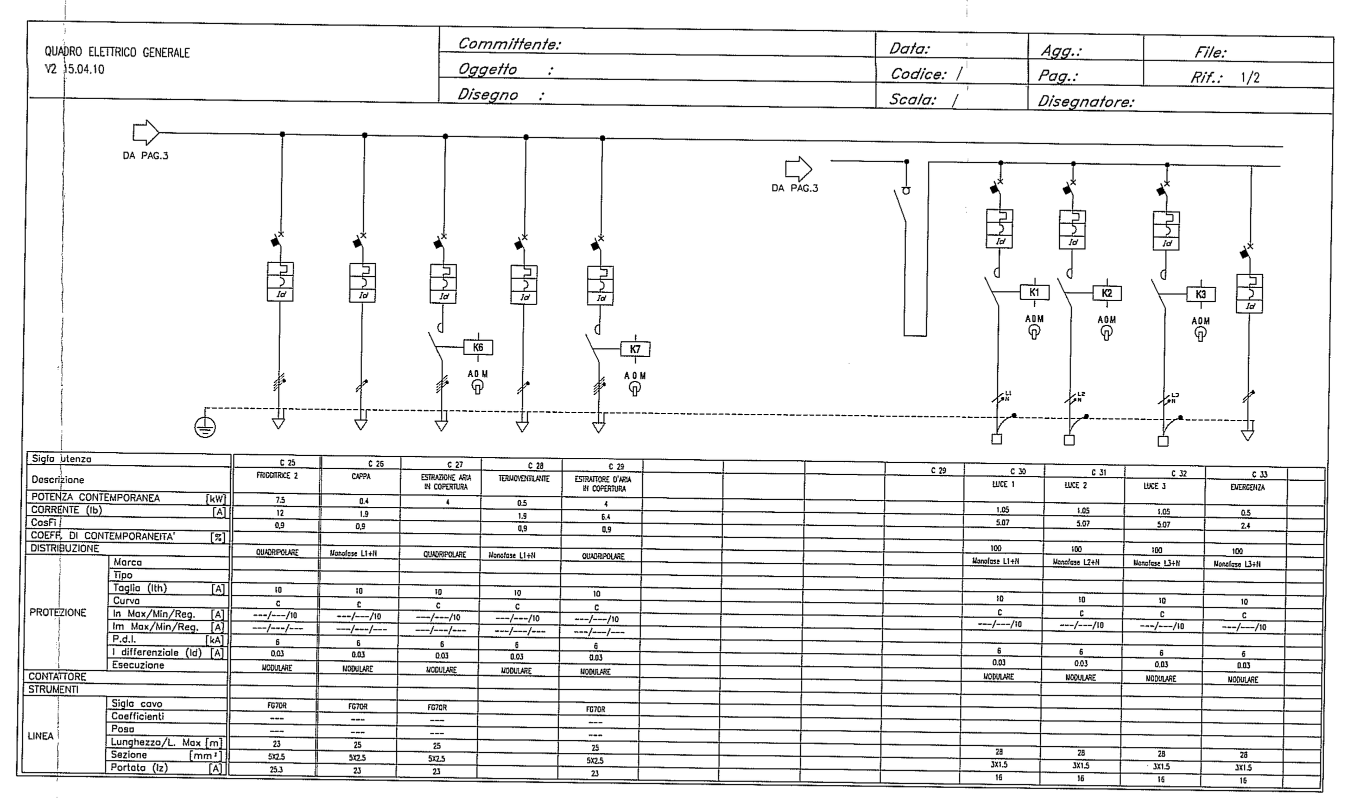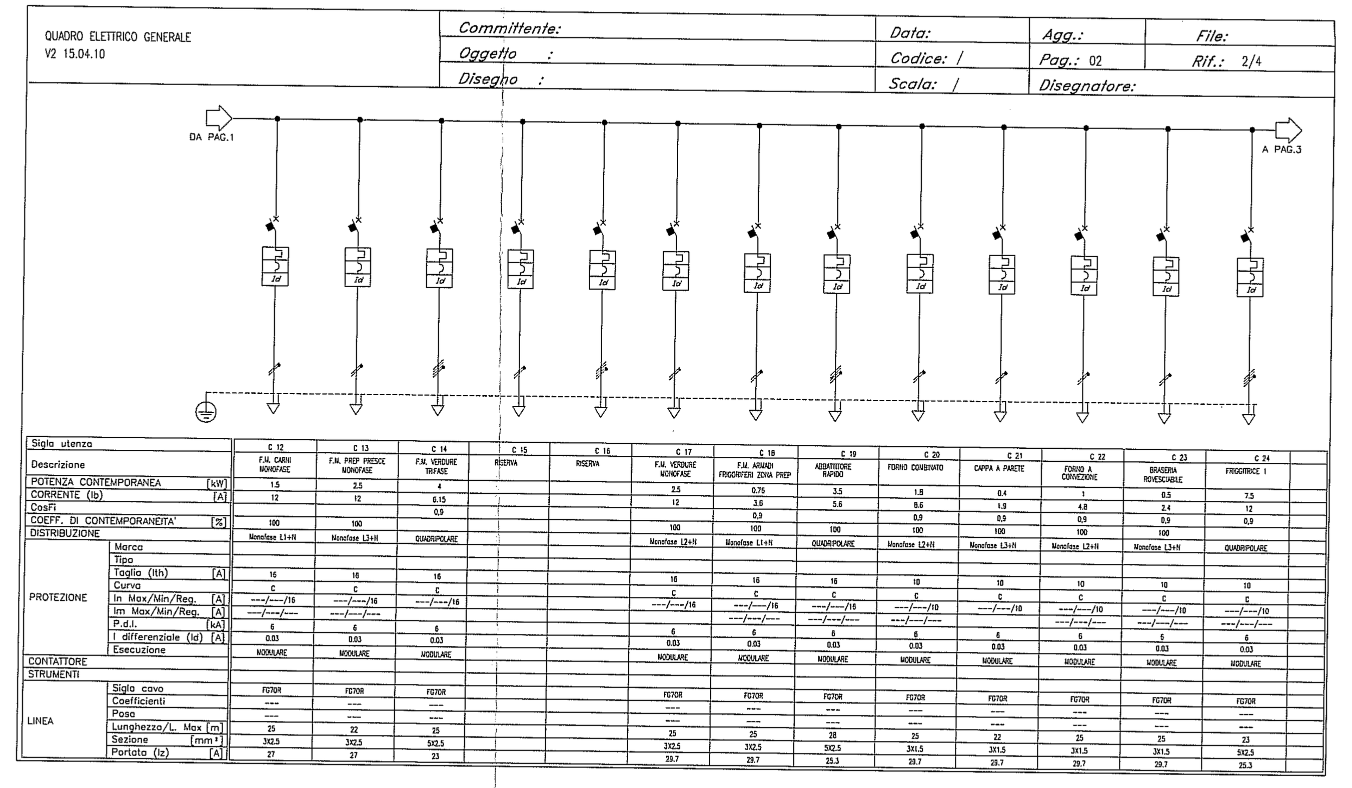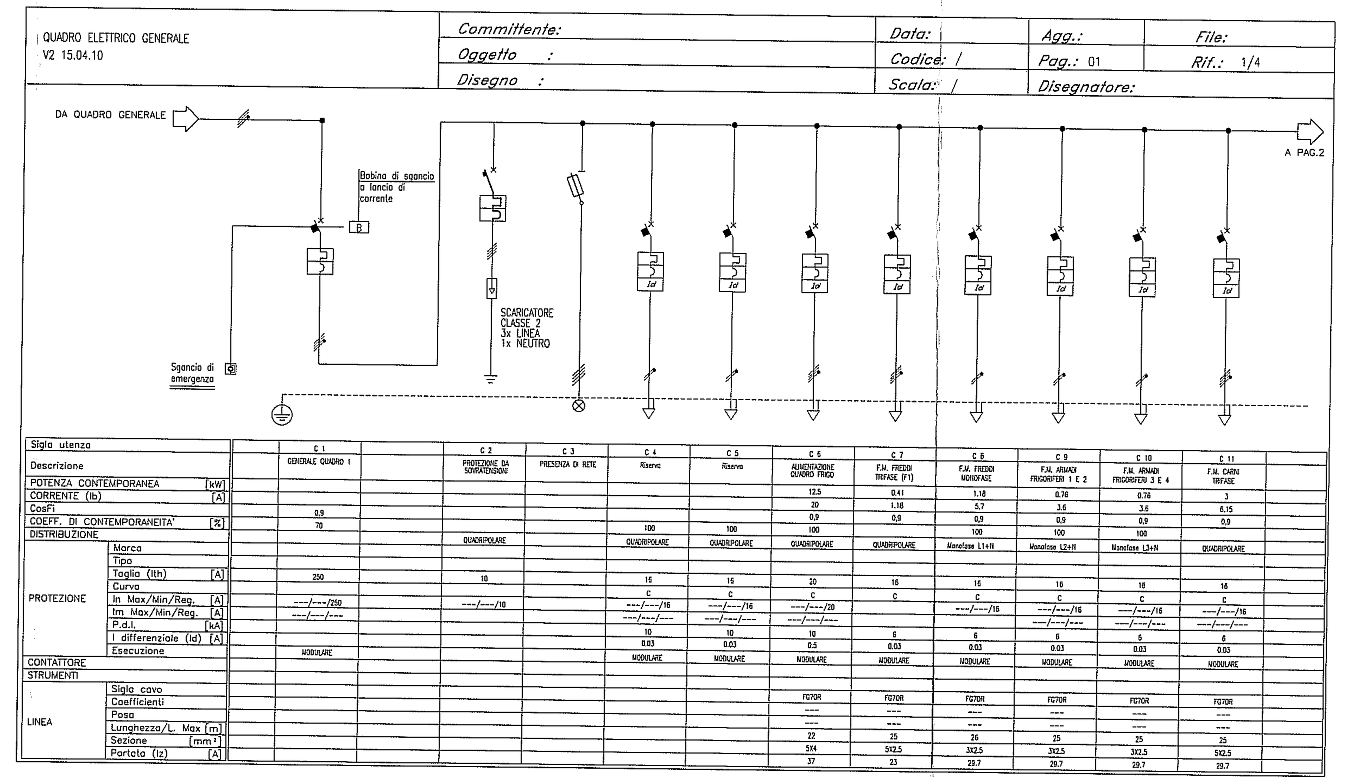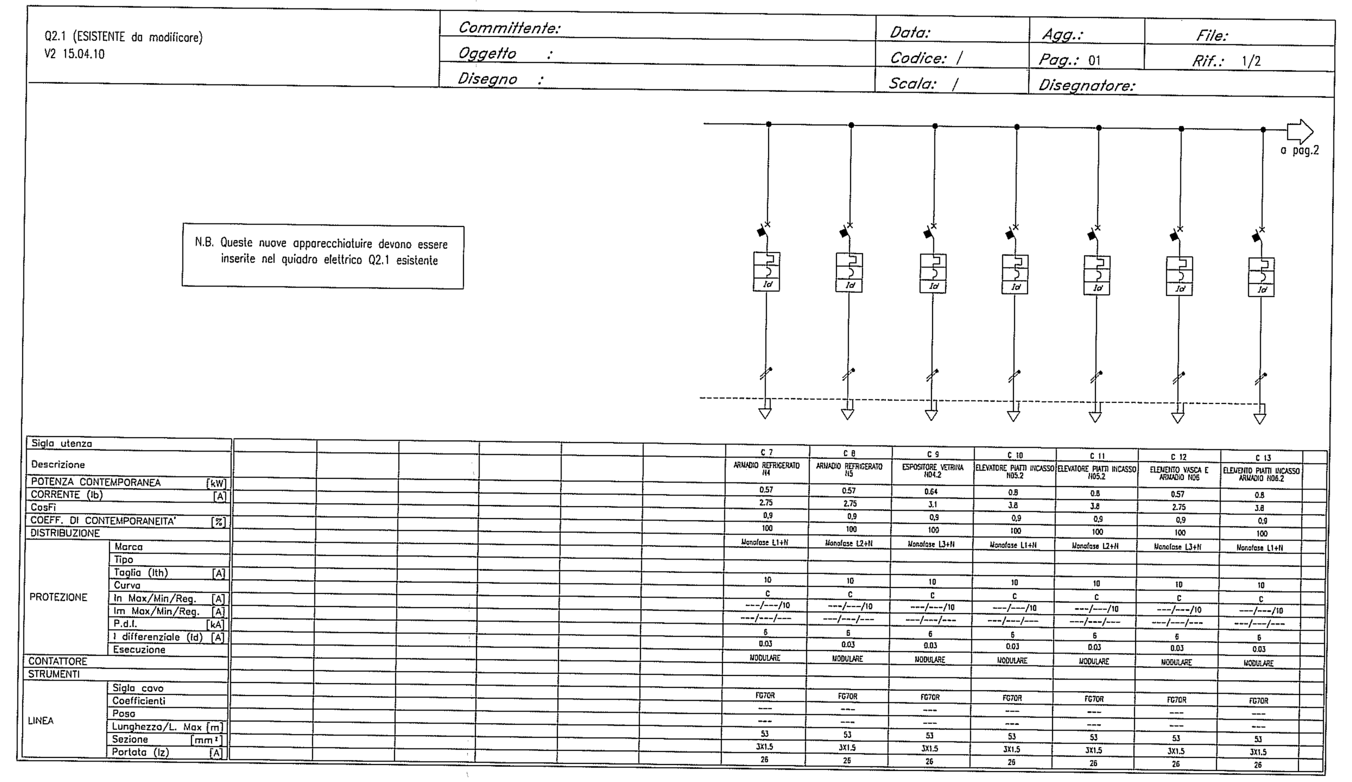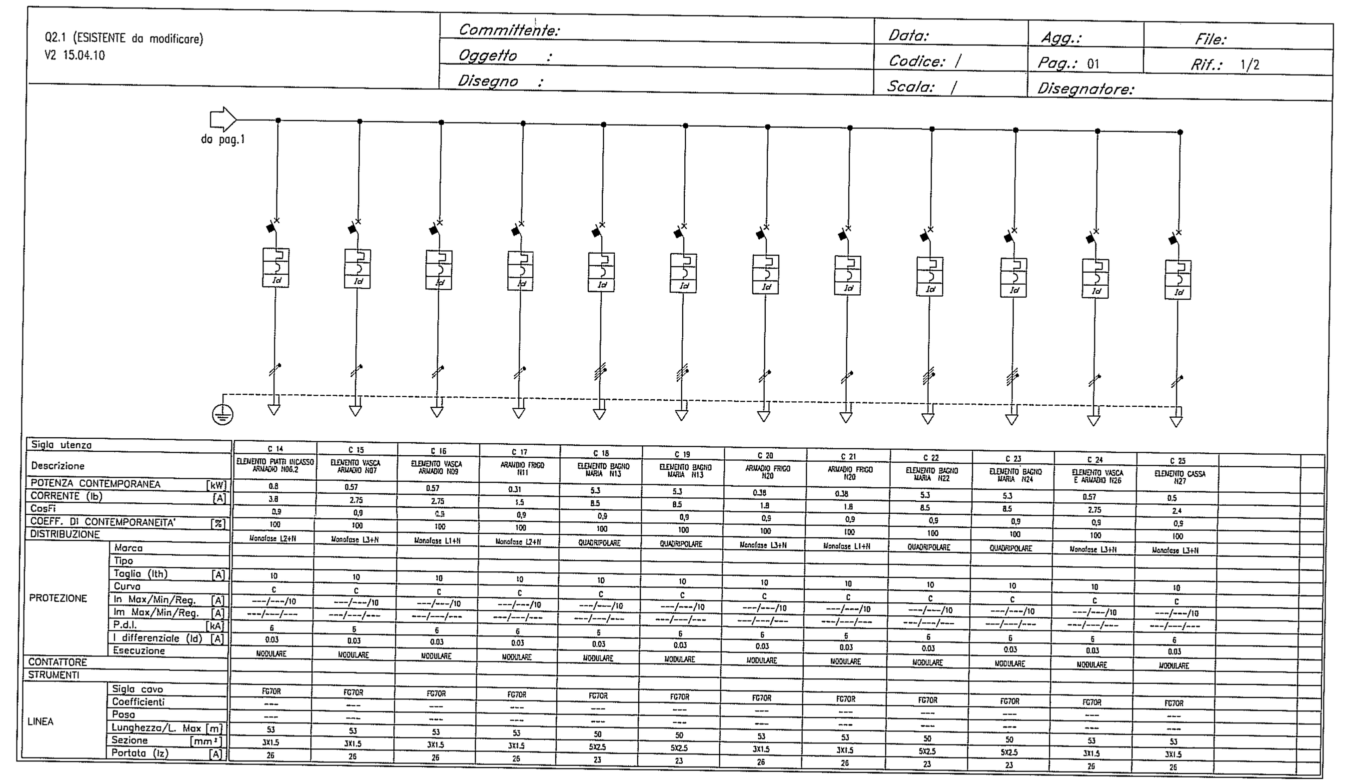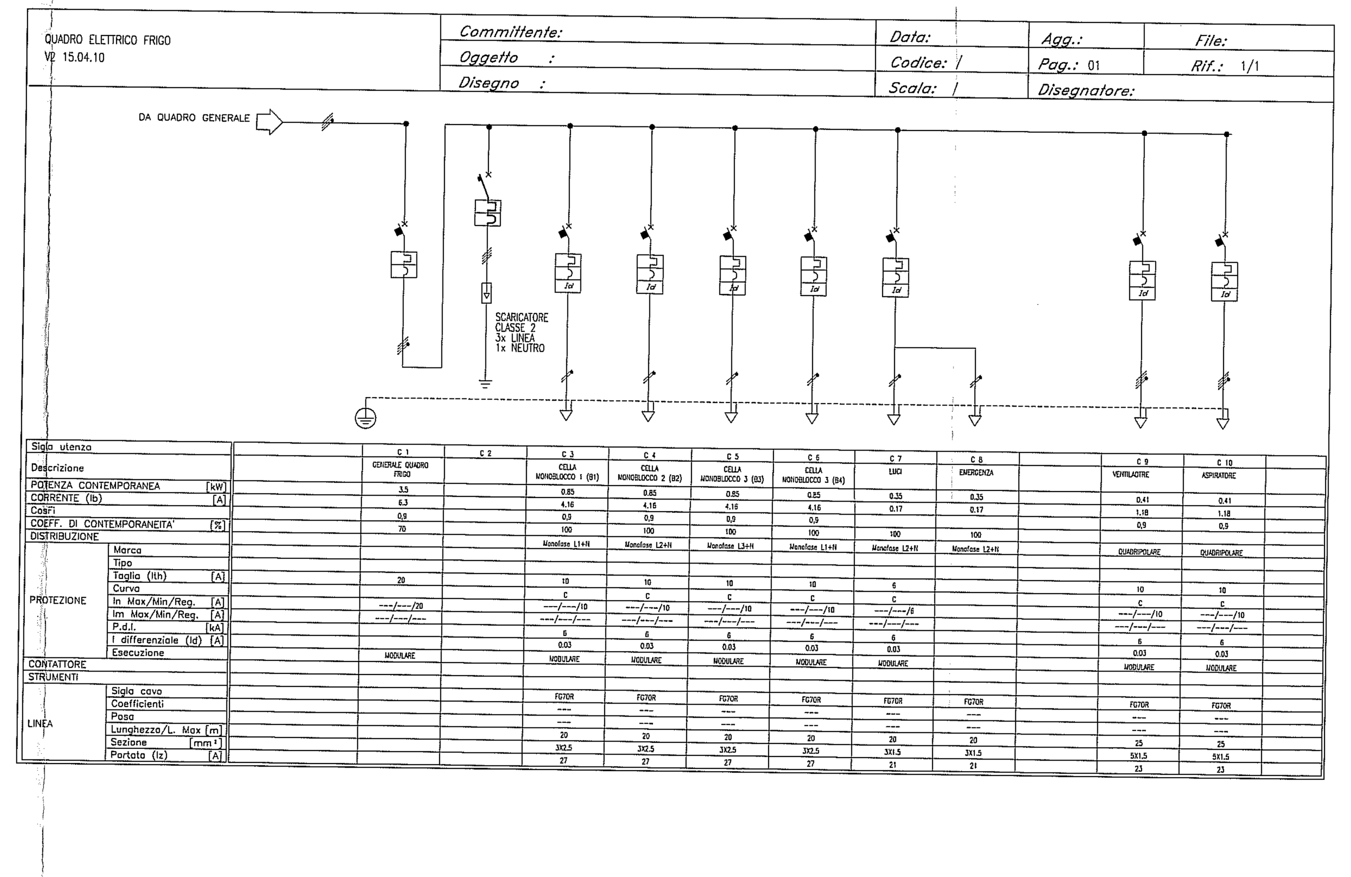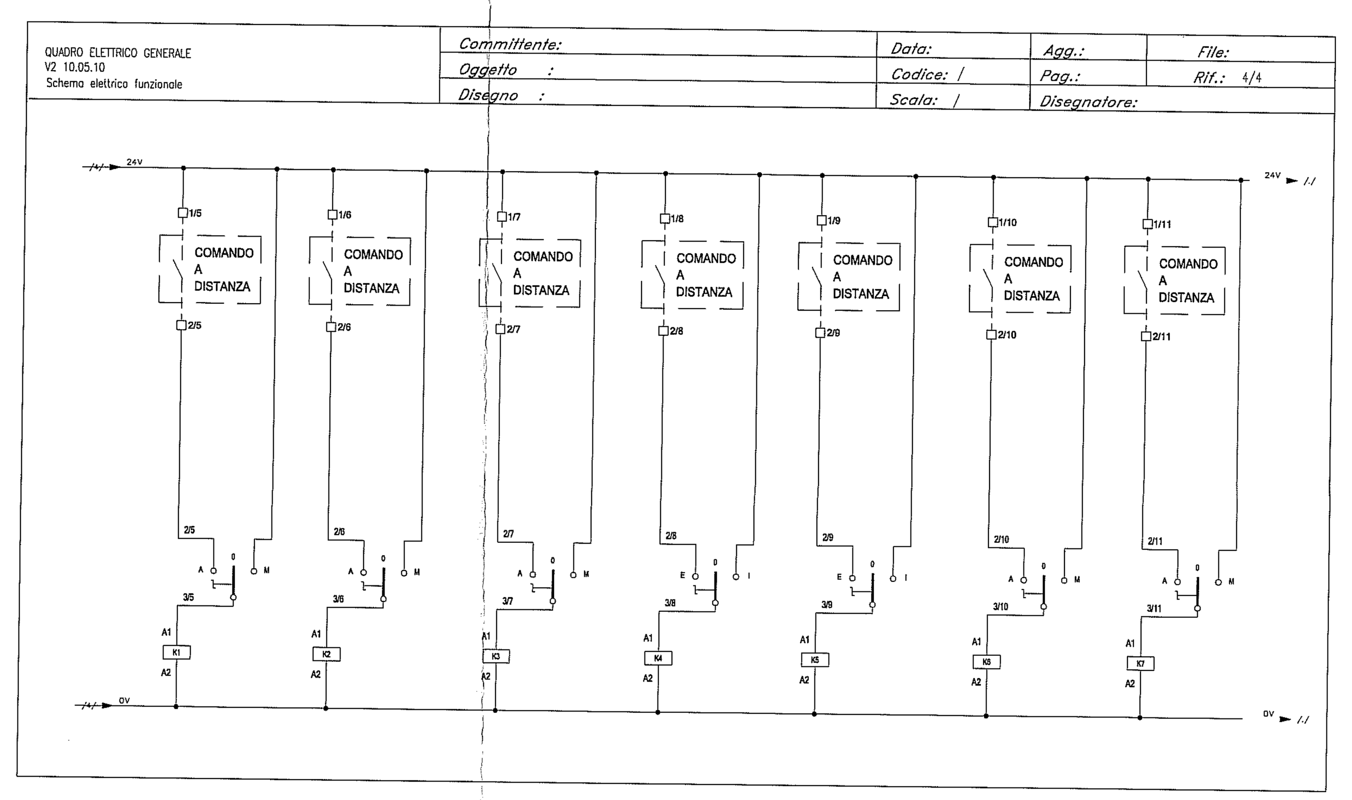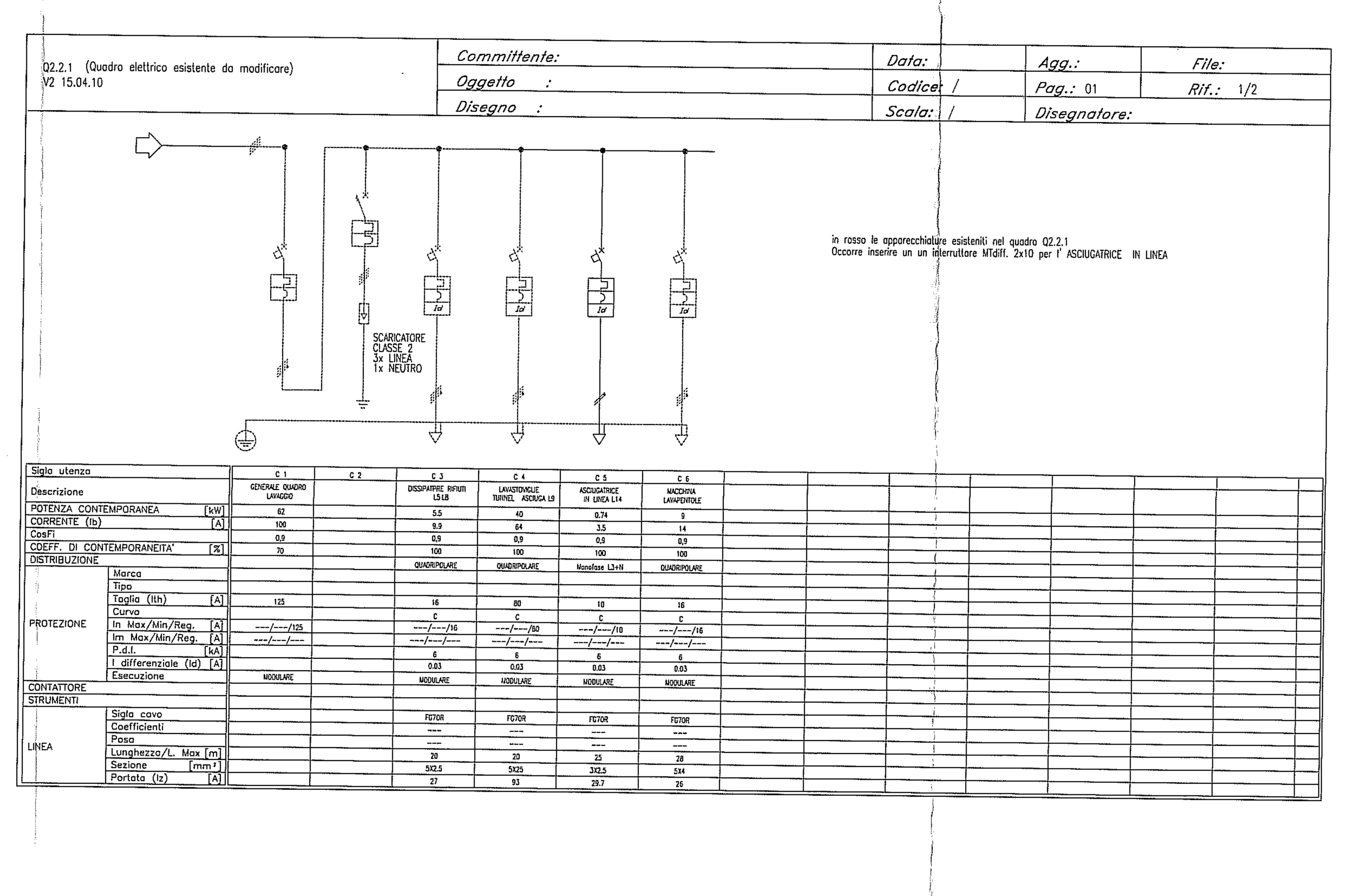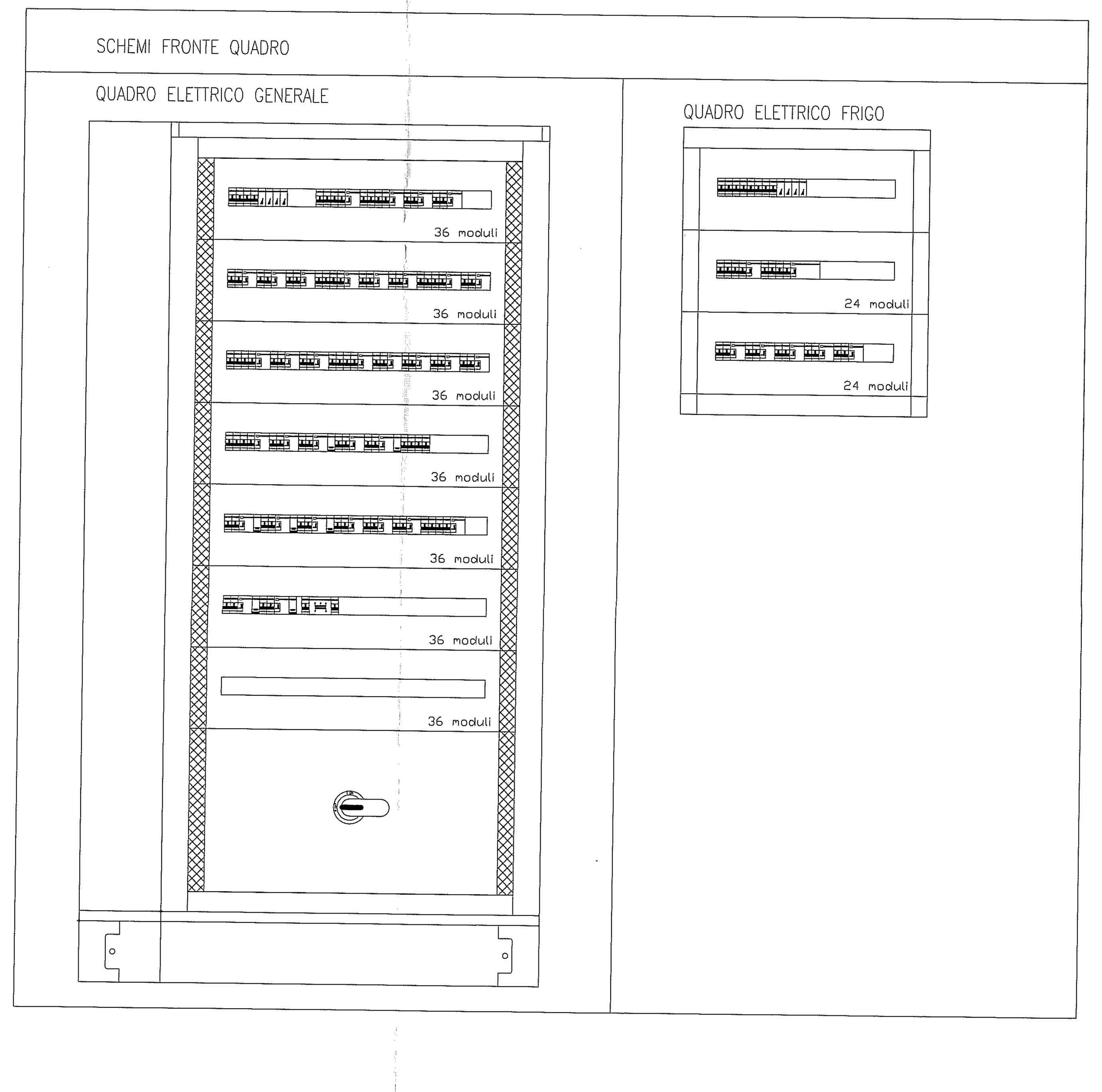
L'IMPRESA: